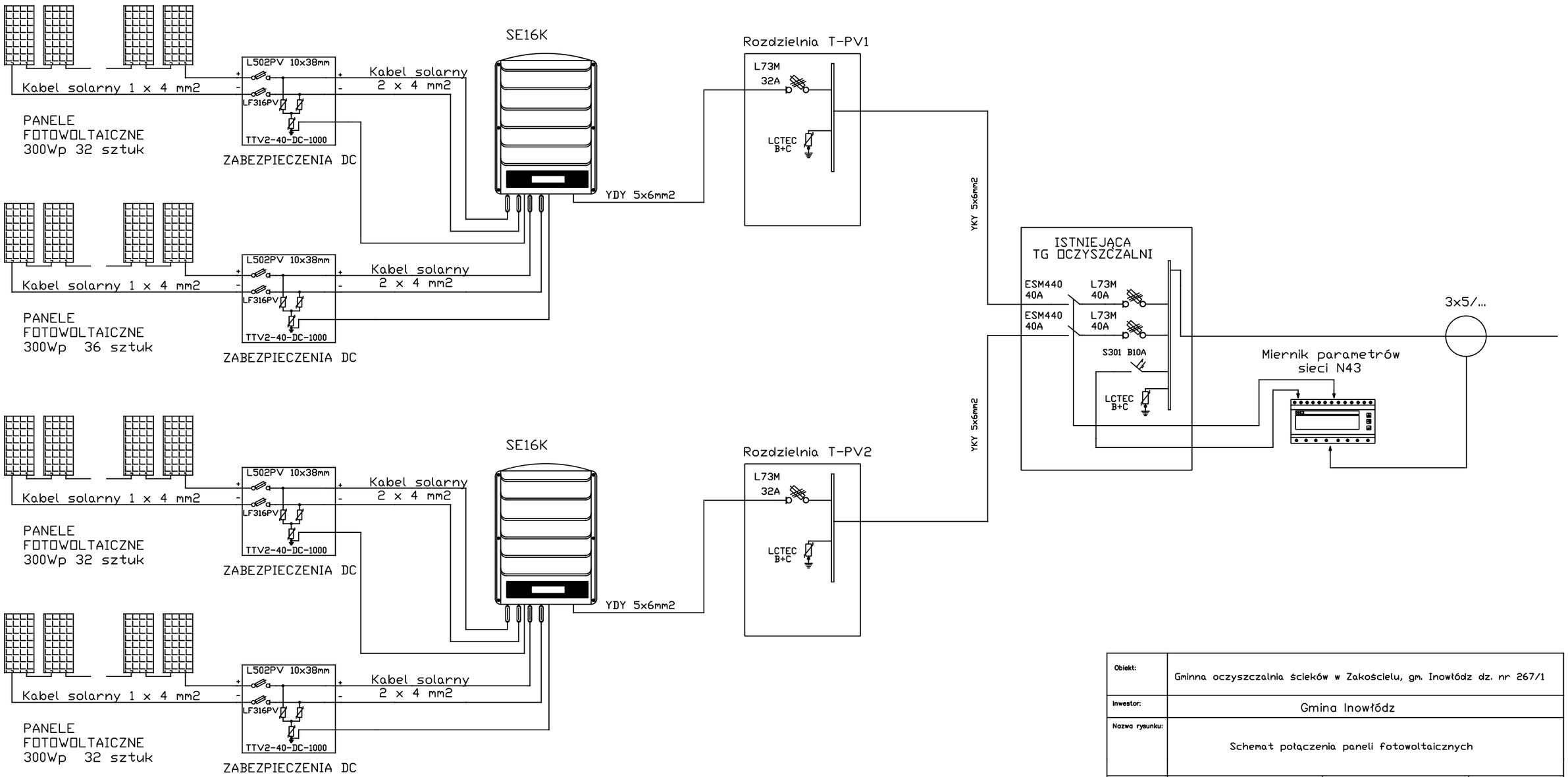

Obiekt:	Gminna oczyszczalnia ścieków w Zakościelu, gm. Inowłódz dz. nr 267/1		
Inwestor:	Gmina Inowłódz		
Nazwa rysunku:	Schemat połączenia paneli fotowoltaicznych		
Projektował:	mgr inż. Rafał Kapanowski	Upr. Nr GAS.834/A-101/85	
Sprawdził:	inż. Irena Kwoka	Upr. Nr UAN-7342-144/91	
Zakład Projektowania i Obsługi Inwestycji ul. Królowej Jadwigi 17, 38-300 Gorlice	Skala b.s.	Stadium: P.B. Data: XI 2015	Rys. nr. E-1