ZESTAW NA 16-STU SŁUPKACH

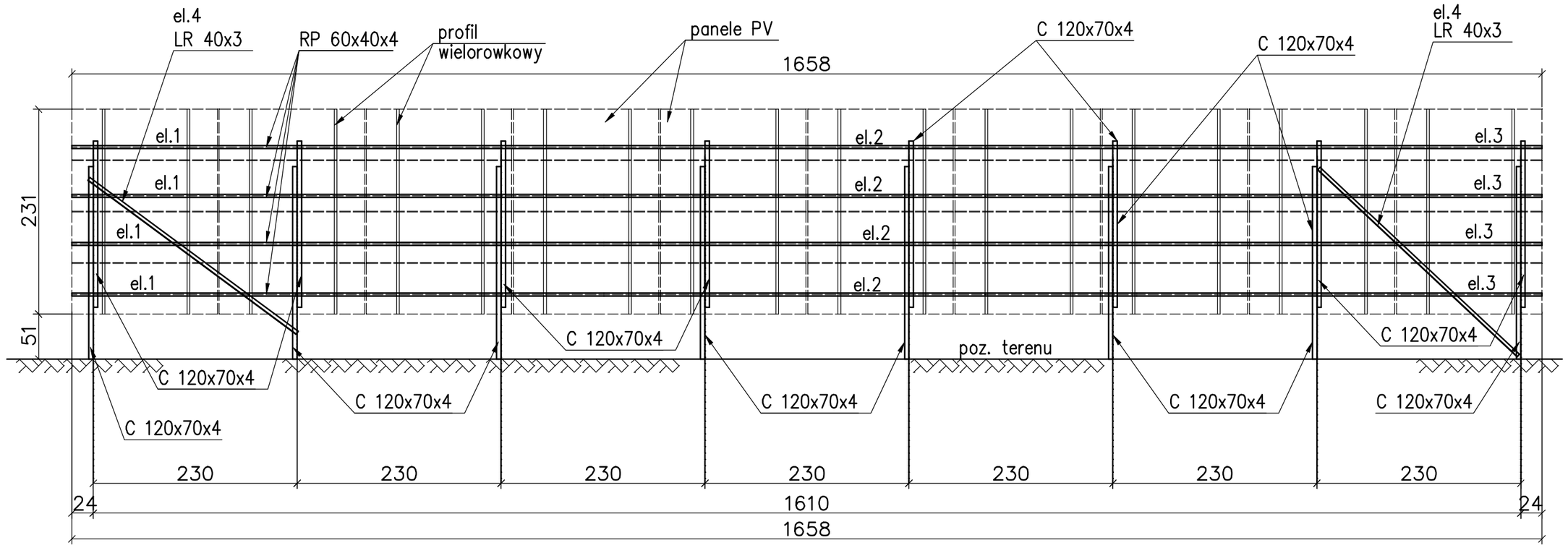

detal oparcia płatwii na belce
1:10 [mm]

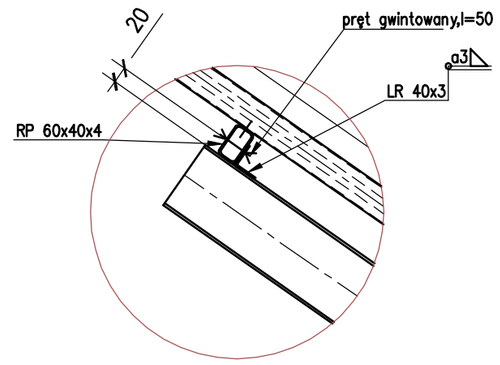

detal połączenia montażowego płatwii
1:10 [mm]

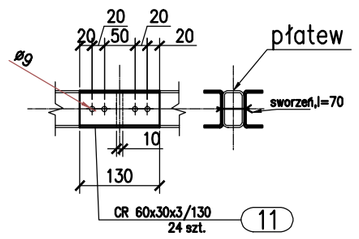

ZESTAW NA 18-STU SŁUPKACH

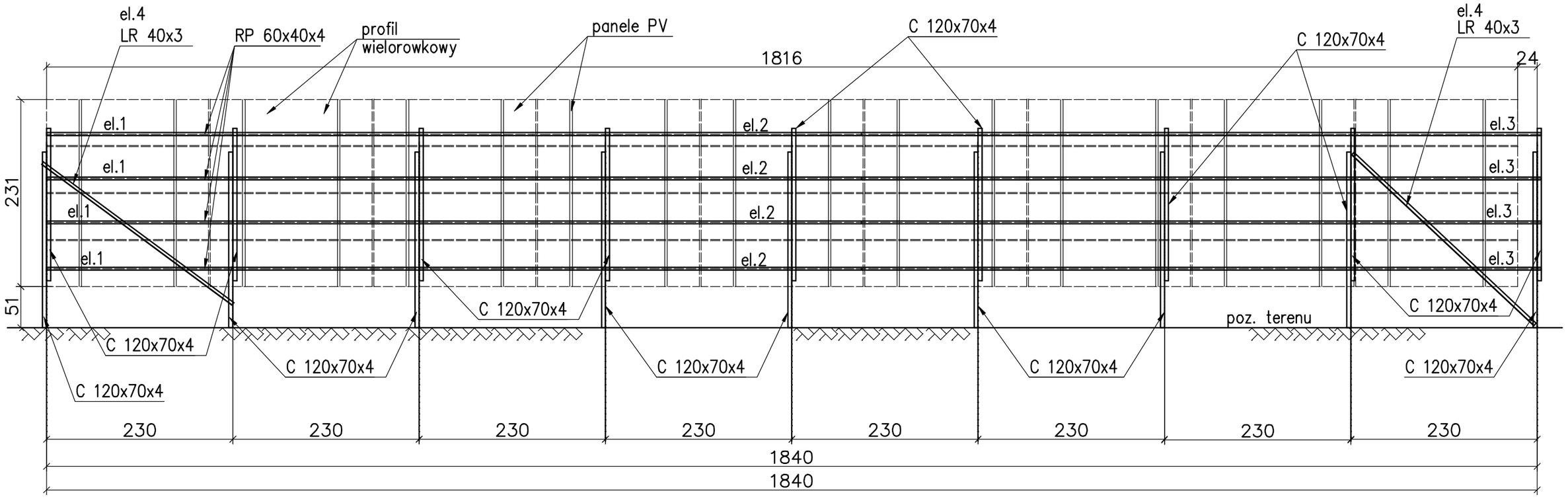

ZESTAWIENIE STALI DLA ZESTAWU NA 18-STU SŁUPKACH – KSZTAŁTOWNIKI

Poz.	Profil	Długość [mm]	Ilość [szt]	Masa [kg] jedn.	1 szt.	razem	Materiał	Uwagi
			1szt.					
1	pH 60x40x3	6000	4	4,25	25,5	102	S235JRG2	
2	pH 60x40x3	6000	4	4,25	25,5	102	S235JRG2	
3	pH 60x40x3	6440	4	4,25	27,4	109,5	S235JRG2	
5	LR 40x40x3	1843	9	1,74	3,2	28,8	S235JRG2	
6	CR 120x70x4	1350	18	7,66	10,3	185,4	S235JRG2	
7	CR 120x70x4	991	9	7,66	7,6	68,4	S235JRG2	
8	CR 120x70x4	2171	9	7,66	16,6	149,4	S235JRG2	
9	CR 120x70x4	3110	9	7,66	23,8	214,2	S235JRG2	
10	LR 40x40x3	40	36	1,74	0,1	3,6	S235JRG2	
11	CR 60x30x3	130	24	2,54	0,3	7,2	S235JRG2	
Razem masa 1 elementu					[kg]	970,5		
RAZEM MASA 1 ELEMENTU(ÓW)					[kg]	970,5		

RAZEM NA RYSUNKU	[kg]	970,5

MATERIAŁY:

Stal: S235JRG2, elktrody EA146, Śruby M8 kl.5.8, Aluminium 6060

UWAGI:

- rysunek przedstawia konstrukcję wsporczą pod zestaw 40 szt. paneli fotowoltaicznych
- wszystkie otwory ∅9

Inwestor:	Gmina Inowłódz, ul. Spalska 2, 97-215 Inowłódz		
Obiekt / Lokalizacja:	Oczyszczalnia ścieków w Zakościelu, dz. nr 267/1 Zakościele		Faza: PB/PW
Rysunek:	KONSTRUKCJA WSPORCZA - WIDOK		Branża: kons.
Projektował:	mgr inż. Mirosław Prędki, Nr upr. PDK/0035/POOK/13	Podpis:	Skala: 1:50 / Nr rys./Nr str.: K1/35
Sprawdził:	mgr inż. Stanisław Brzegowski Nr upr. ANB.V. 7342-80/93	Podpis:	Data: 11.2015

NINIEJSZE OPRACOWANIE STANOWI DZIEŁO AUTORSKIE I PODLEGA OCHRONIE ZGODNIE Z USTAWĄ O PRAWIE AUTORSKIM I PRAWACH POKREWNYCH (Dz.U. nr 24 z 1994, poz. 83)