Det. B, skala 1:10 [mm]

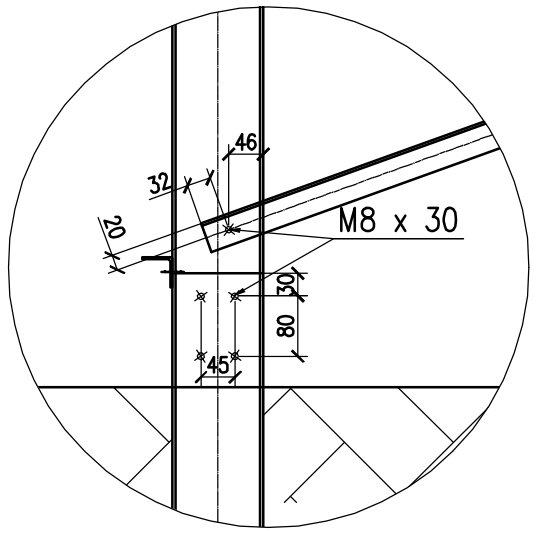

Det. A, skala 1:10 [mm]

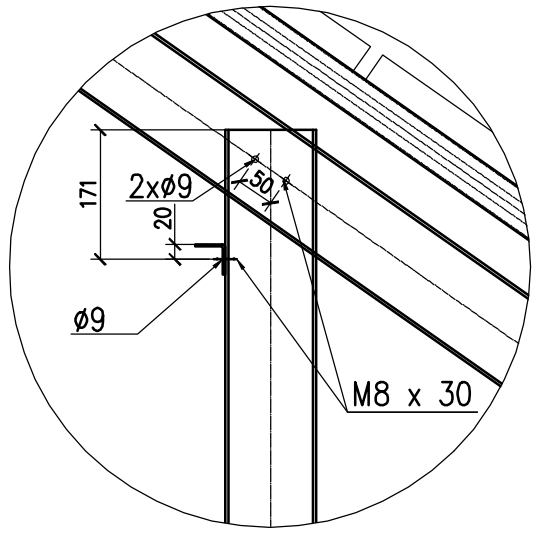

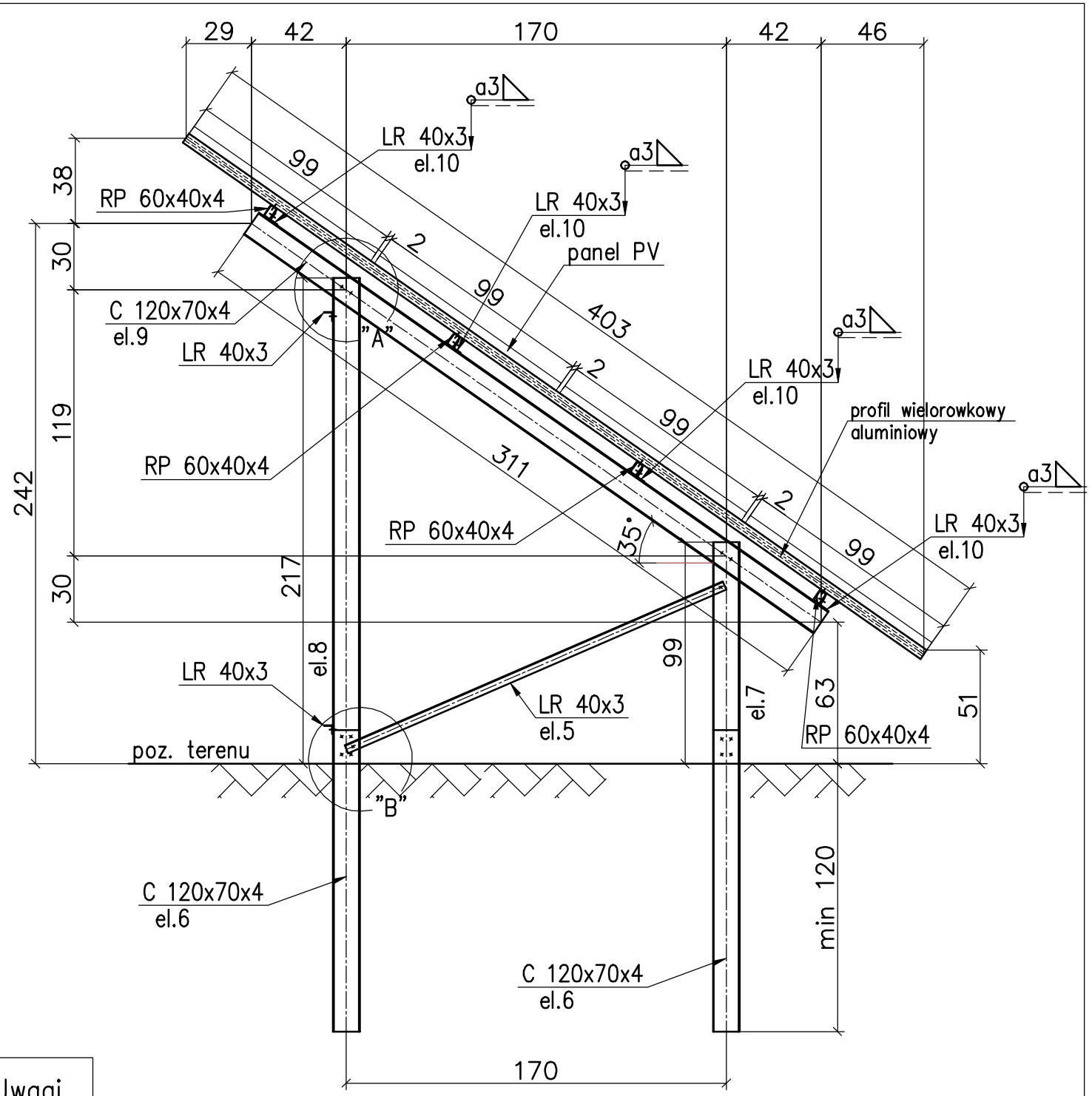

UWAGI:

- wszystkie otwory Ø9

MATERIAŁY:

Stal: S235JRG2, elktrody EA146, Śruby M8 kl.5.8, Aluminium 6060

ZESTAWIENIE STALI DLA ZESTAWU NA 16-STU SŁUPKACH – KSZTAŁTOWNIKI

Poz.	Profil	Długość [mm]	Ilość [szt]	Masa [kg] jedn.	Masa [kg] 1 szt.	Masa [kg] razem	Materiał	Uwagi
			1szt.					
1	pH 60x40x3	6000	4	4,25	25,5	102	S235JRG2	
2	pH 60x40x3	6000	4	4,25	25,5	102	S235JRG2	
3	pH 60x40x3	4560	4	4,25	19,4	77,6	S235JRG2	
5	LR 40x40x3	1843	8	1,74	3,2	25,6	S235JRG2	
6	CR 120x70x4	1350	16	7,66	10,3	164,8	S235JRG2	
7	CR 120x70x4	991	8	7,66	7,6	60,8	S235JRG2	
8	CR 120x70x4	2171	8	7,66	16,6	132,8	S235JRG2	
9	CR 120x70x4	3110	8	7,66	23,8	190,4	S235JRG2	
10	LR 40x40x3	40	32	1,74	0,1	3,2	S235JRG2	
11	CR 60x30x3	130	24	2,54	0,3	7,2	S235JRG2	
Razem masa 1 elementu					[kg]	866,4		
RAZEM MASA 1 ELEMENTU(ÓW)					[kg]	866,4		
RAZEM NA RYSUNKU					[kg]	866,4		

Inwestor:	Gmina Inowłódz, ul. Spalska 2, 97-215 Inowłódz			
Obiekt / Lokalizacja:	Oczyszczalnia ścieków w Zakościelu, dz. nr 267/1 Zakościele			Faza PB/PW
Rysunek:	KONSTRUKCJA WSPORCZA - PRZEKRÓJ			Branża kons.
Projektował:	mgr inż. Mirosław Prędki, Nr upr. PDK/0035/POOK/13	Podpis:	Skala: 1:25	Nr rys./Nr str. K2/36
Sprawdził:	mgr inż. Stanisław Brzegowski Nr upr. ANB.V. 7342-80/93		Data: 11.2015	

NINIEJSZE OPRACOWANIE STANOWI DZIEŁO AUTORSKIE I PODLEGA OCHRONIE ZGODNIE Z USTAWĄ O PRAWIE AUTORSKIM I PRAWACH POKREWNYCH (Dz.U. nr 24 z 1994, poz. 83)